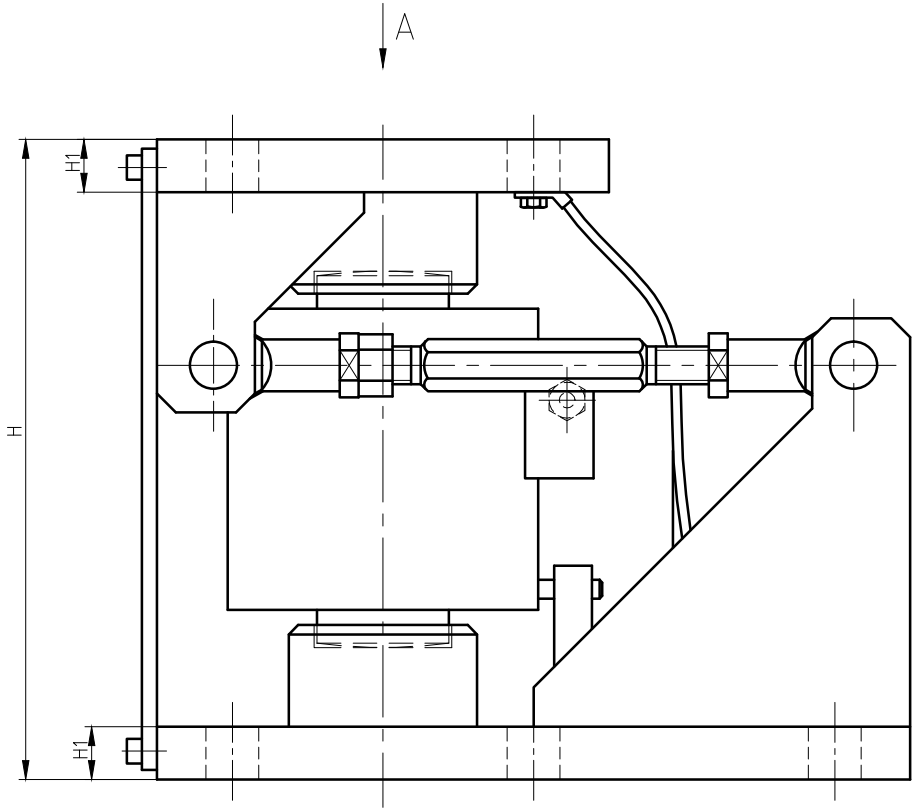

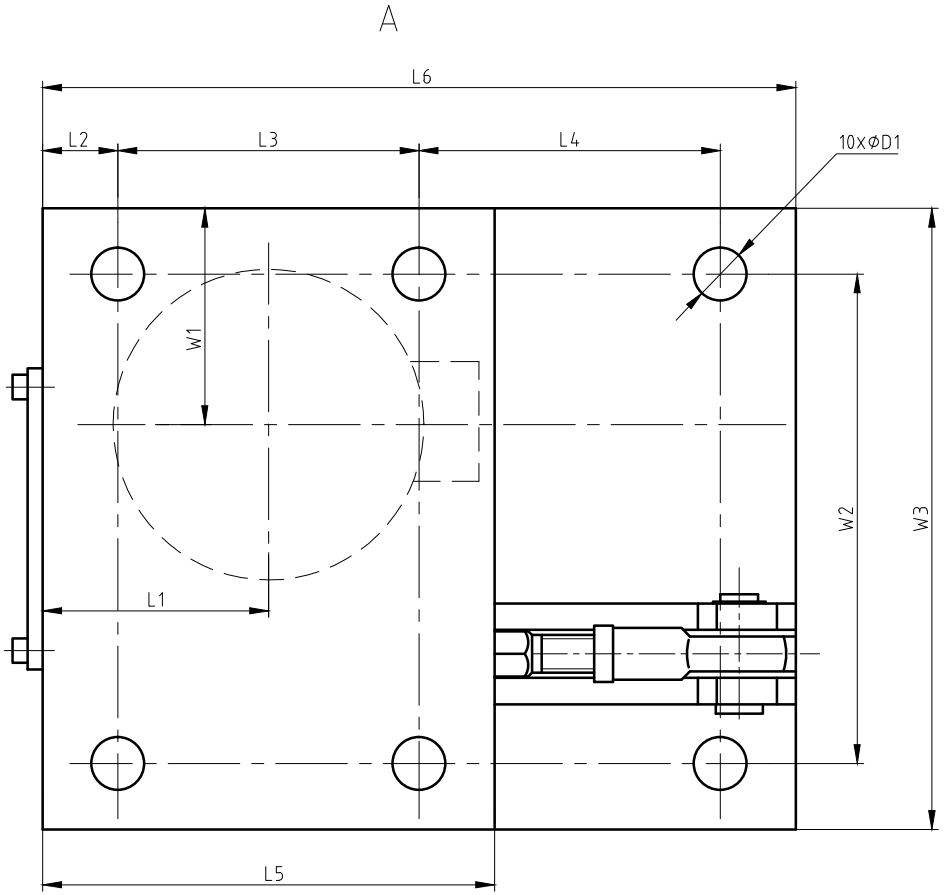

规格（寸）	H	H1	D1	L1	L2	L3	L4	L5	L6	W1	W2	W3
50、70	300	23	22	105	30	150	120	210	330	95	210	270
100、150	340	28	28	120	40	160	160	240	400	115	260	330
200、300、400	495	38	39	170	45	250	250	340	590	150	360	450

旧底图图号
底图总号
签　　字
日　　期

标记	处数	分区	更改文件号	签名	年月日

设计			标准化		
校对			会签		
审核			审定		
工艺			批准		

图样标记	重量	比例
A		
共　张　第　张		

宁波柯力传感科技股份有限公司

ZSC-A50~400t
模块总装图