KL/JT-SDS-A10t~50t.0A
KL/JT-SDS-SS10t~50t.0A

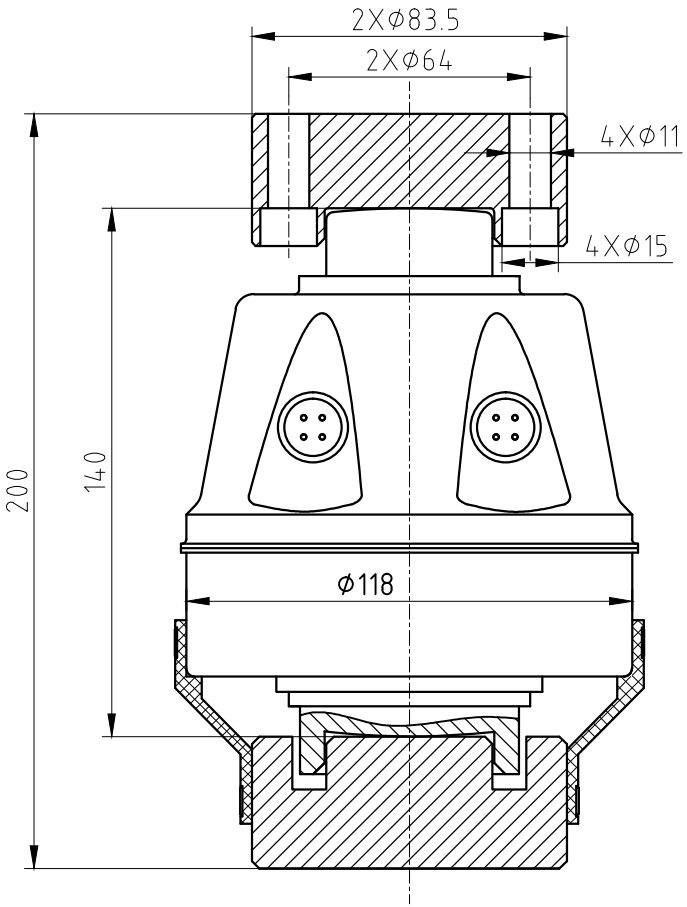

额定载荷 Rated load		10t、20t、25t、30t、40t、50t			
额定输出 Rated output	10t、20t	25t	30t	40t	50t
	20000	25000	30000	40000	50000
精度等级 Accuracy class		C3			
线性误差 Non-linearity		±0.02%F.S			
滞后误差 Hysteresis error		±0.02%F.S			
重复性 Repeatability		±0.01%F.S			
蠕变（30 分钟）Creep(30min)		±0.02%F.S			
零点温度影响 TC ZERO		±0.015%F.S/10℃			
灵敏度温度影响 TC SPAN		±0.015%F.S/10℃			
数据刷新频率 Digital refurbishing frequency		10HZ			
通讯波特率 Communication baud rate		9600BPS/19200BPS			
绝缘电阻 Insulation resistance		≥5000 MΩ			
额定温度 Nominal Temp Range		-10~+40℃			
工作温度范围 Service Temp Range		-30~+70℃			
安全负载 Safe load limit		150%F.S			
破坏负载 Breaking load		300%F.S			
额定激励电压 Nominal of range excitation		9~12 V DC			
密封等级 Protection Class		IP69K			
材料 Material	合金钢 Alloy Steel；不锈钢 Stainless steel				
通讯方式		RS 485			

接线图Wiring Schematic Diagram

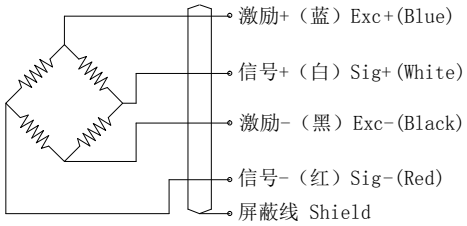

旧底图图号
底图总号
签　　字
日　　期

标记	处数	分区	更改文件号	签名	年月日
设计			标准化		
校对			会签		
审核			审定		
工艺			批准		

图样标记	重量	比例
A		
共　张	第　张	

宁波柯力传感科技股份有限公司

SDS-A10t~50t安装图
SDS-SS10t~50t安装图

KL/JT-SDS-A10t~50t.0A
KL/JT-SDS-SS10t~50t.0A