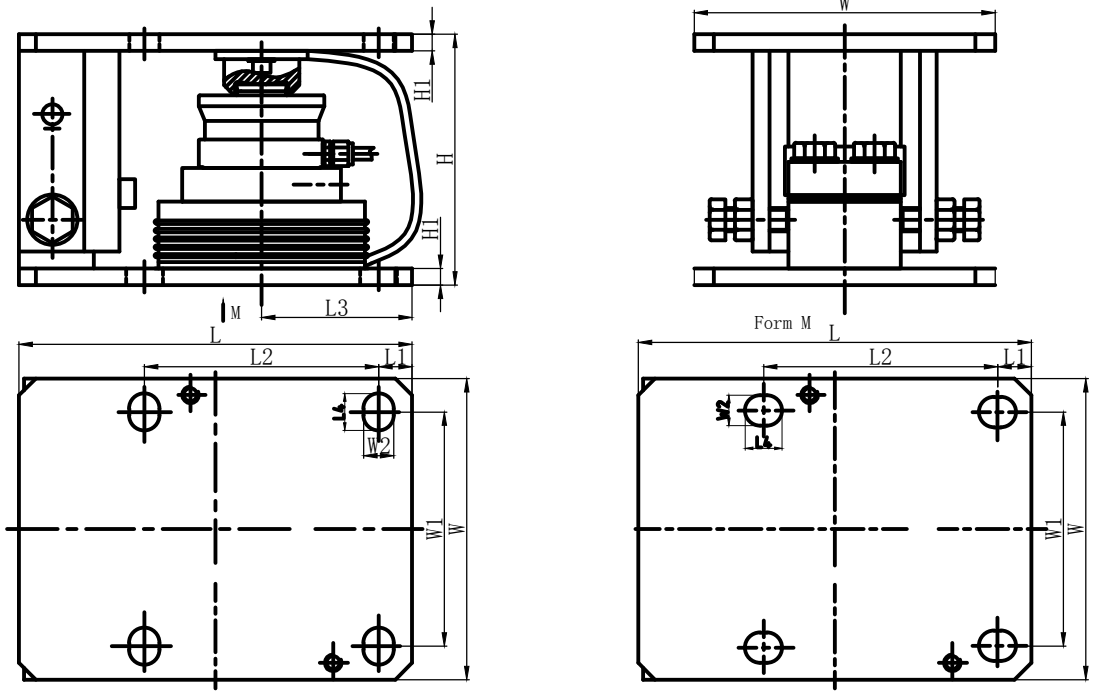

Size(mm) / Capacity	L	L1	L2	L3	L4	W	W1	W2	H	H1
10~22t	235	20	140	90	22	180	140	18	150	8
33t	340	35	200	135	26	250	200	22	192	12
47t	380	45	230	150	30	280	230	26	230	20
68t	380	45	230	150	30	280	230	26	240	20
100t	410	35	245	155	30	310	245	26	300	30
150t	410	35	245	155	30	310	245	26	310	30

标记	处数	分区	更改文件号	签名	年月日				
设计			标准化			图样标记	重量	比例	NHS-A10t~150t 模块C
校对			会签						
审核			审定						
工艺			批准			共 张	第 张		